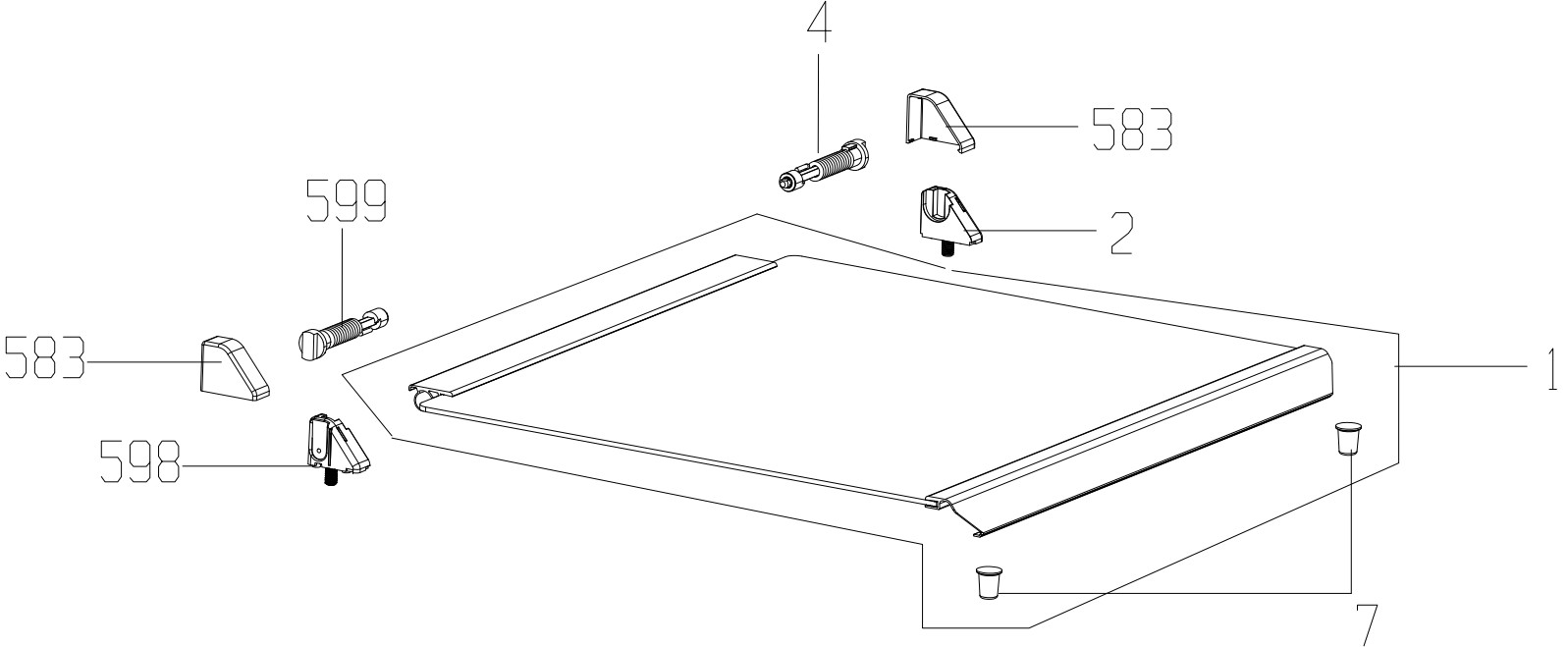
4
583
599
2
583
1
598
7

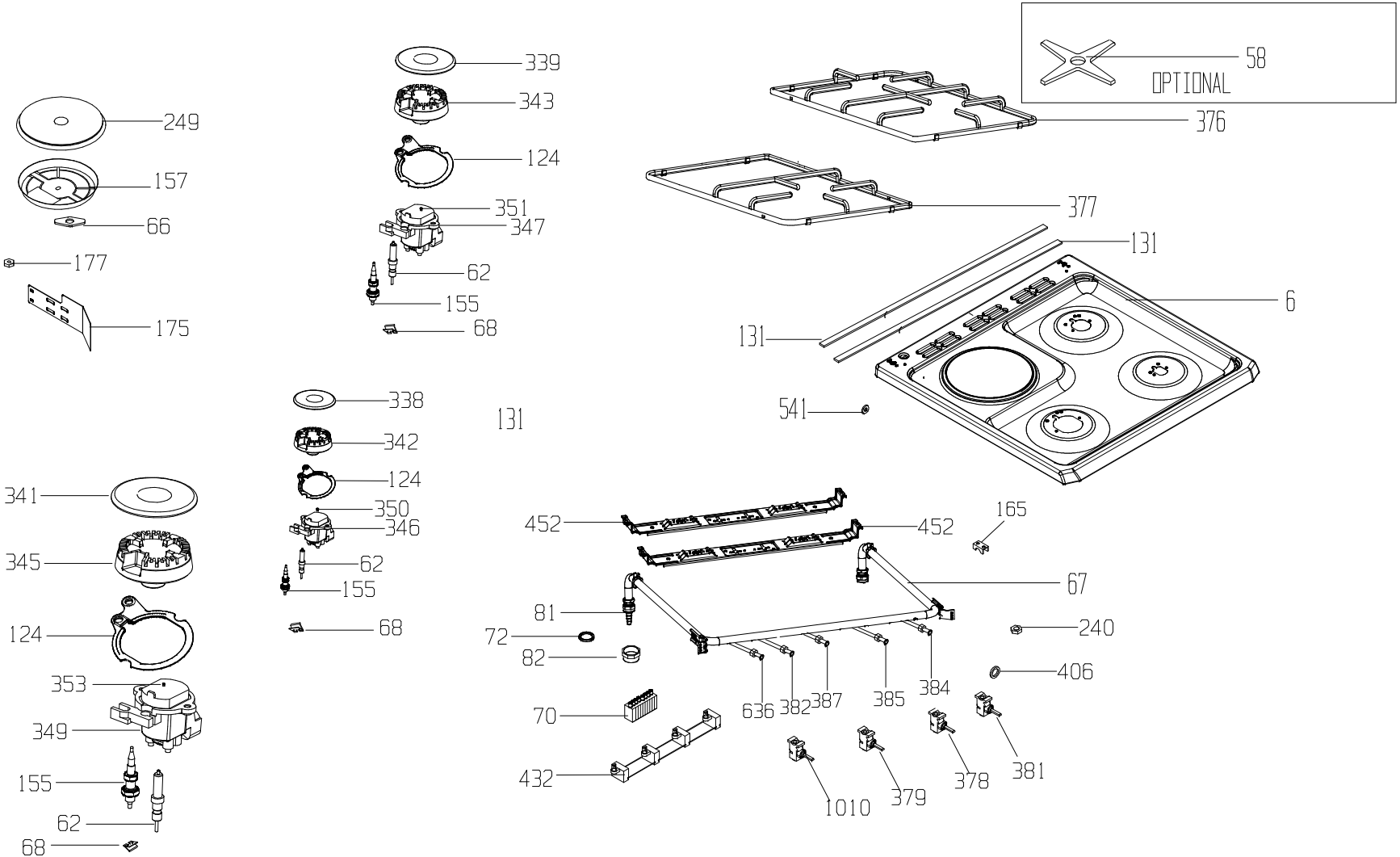
58
OPTIONAL
376
377
131
6
541
339
343
124
351
347
62
155
68
249
157
66
177
175
338
342
124
350
346
62
155
68
341
345
124
353
349
155
62
68
452
452
165
67
81
72
82
240
406
70
432
636
382
387
385
384
1010
379
378
381

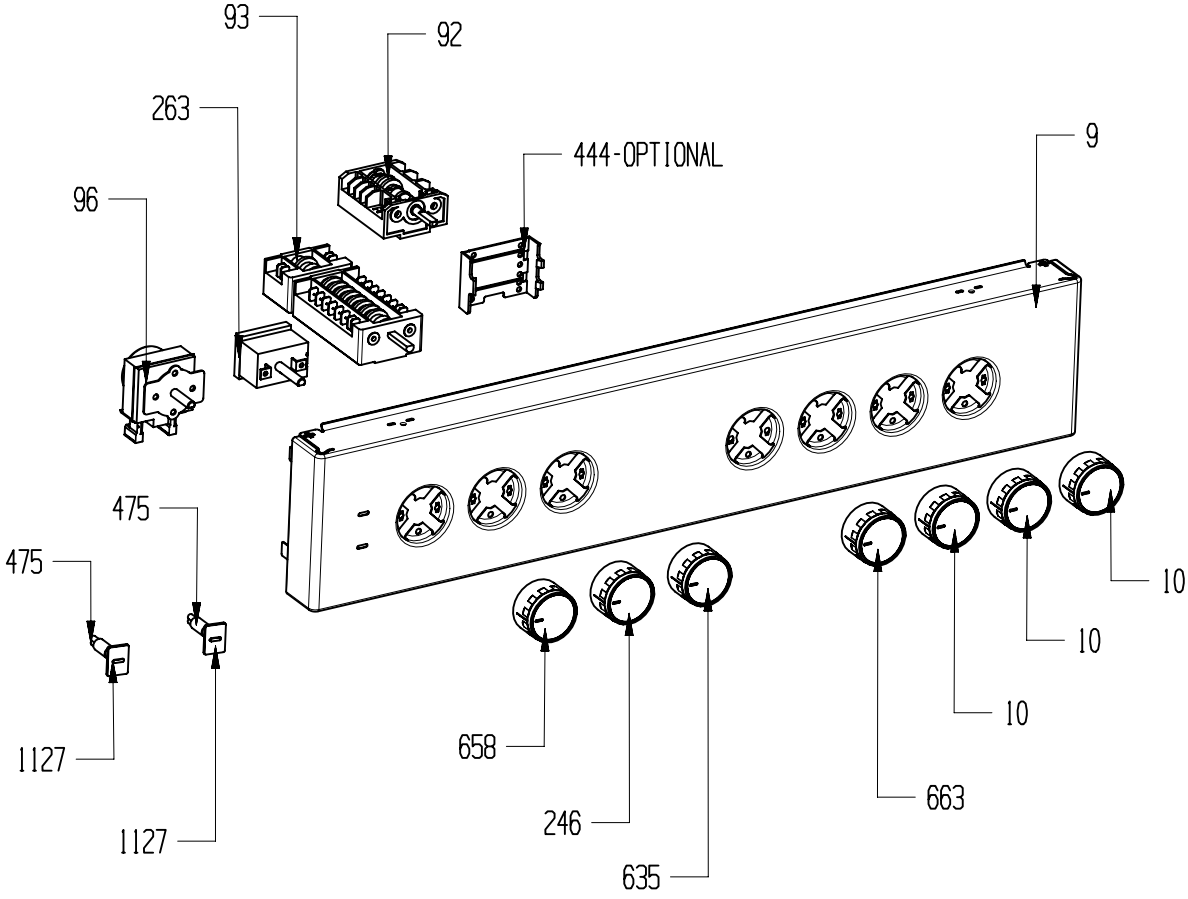
93
92
263
444-OPTIONAL
9
96
475
475
10
10
10
1127
658
663
1127
246
635

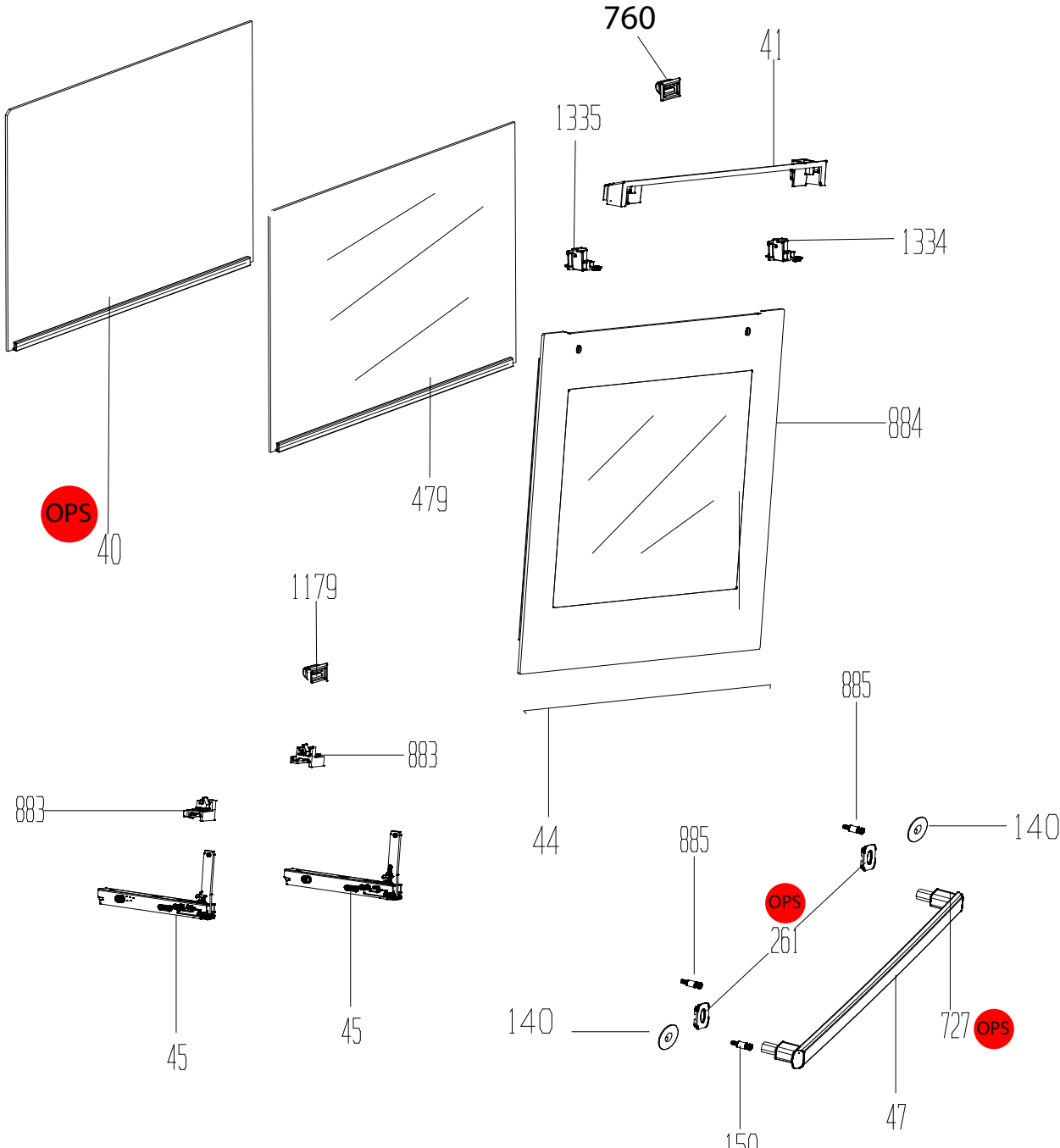
760
41
1335
1334
884
479
OPS
40
1179
885
883
883
44
885
140
OPS
261
45
45
140
727
OPS
47
150

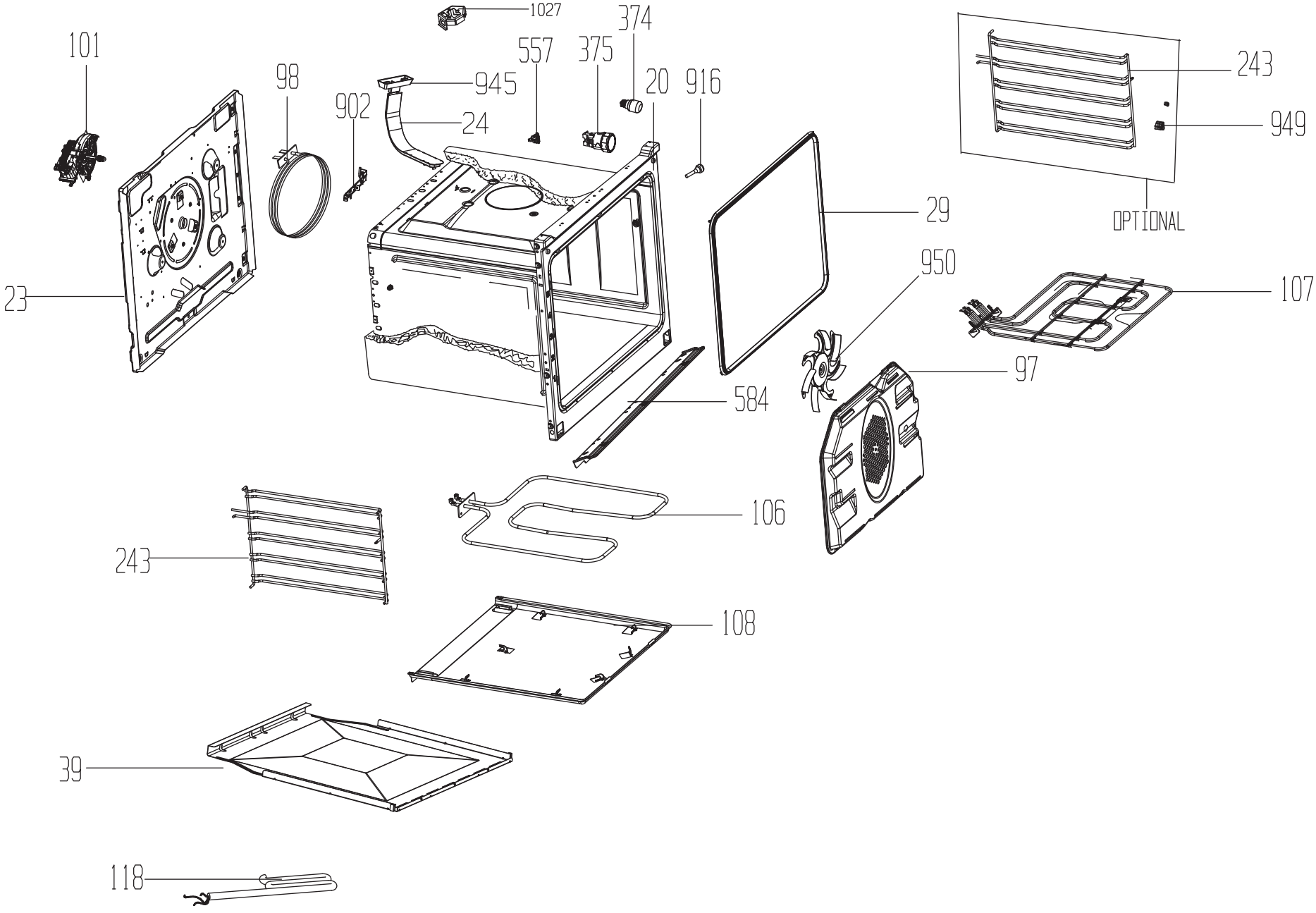
1027
374
101
557
375
243
98
945
20
916
902
24
949
29
OPTIONAL
950
23
107
97
584
106
243
108
39
118

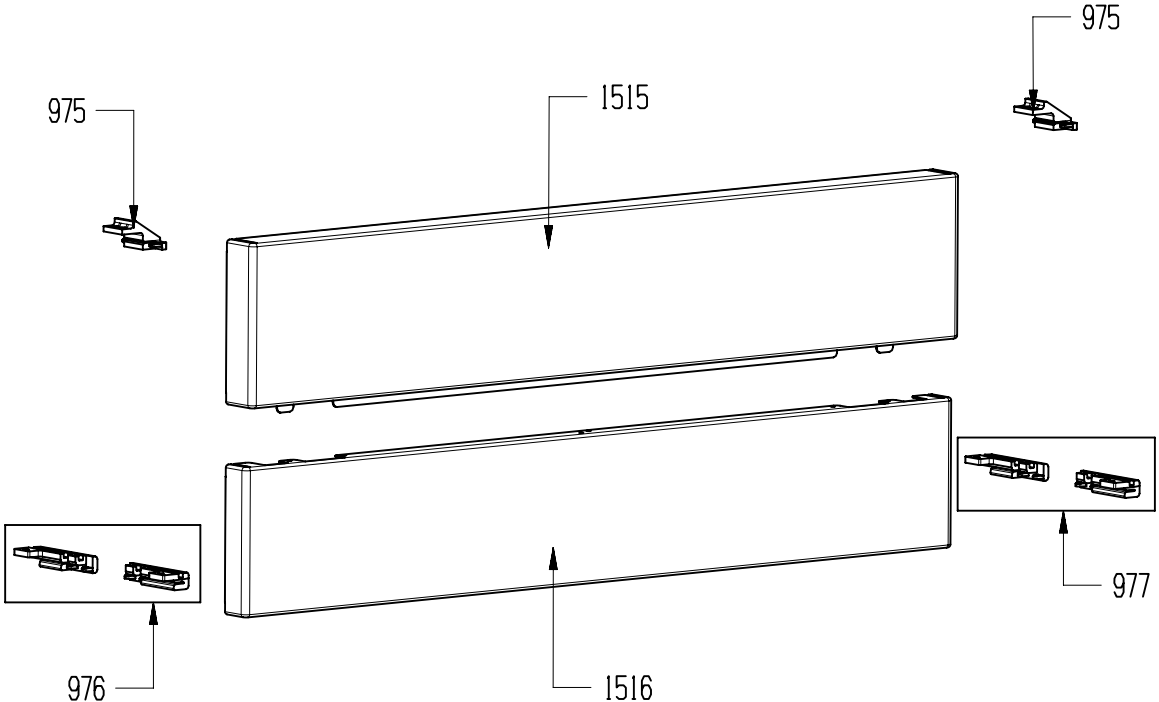
975
975
1515
977
976
1516

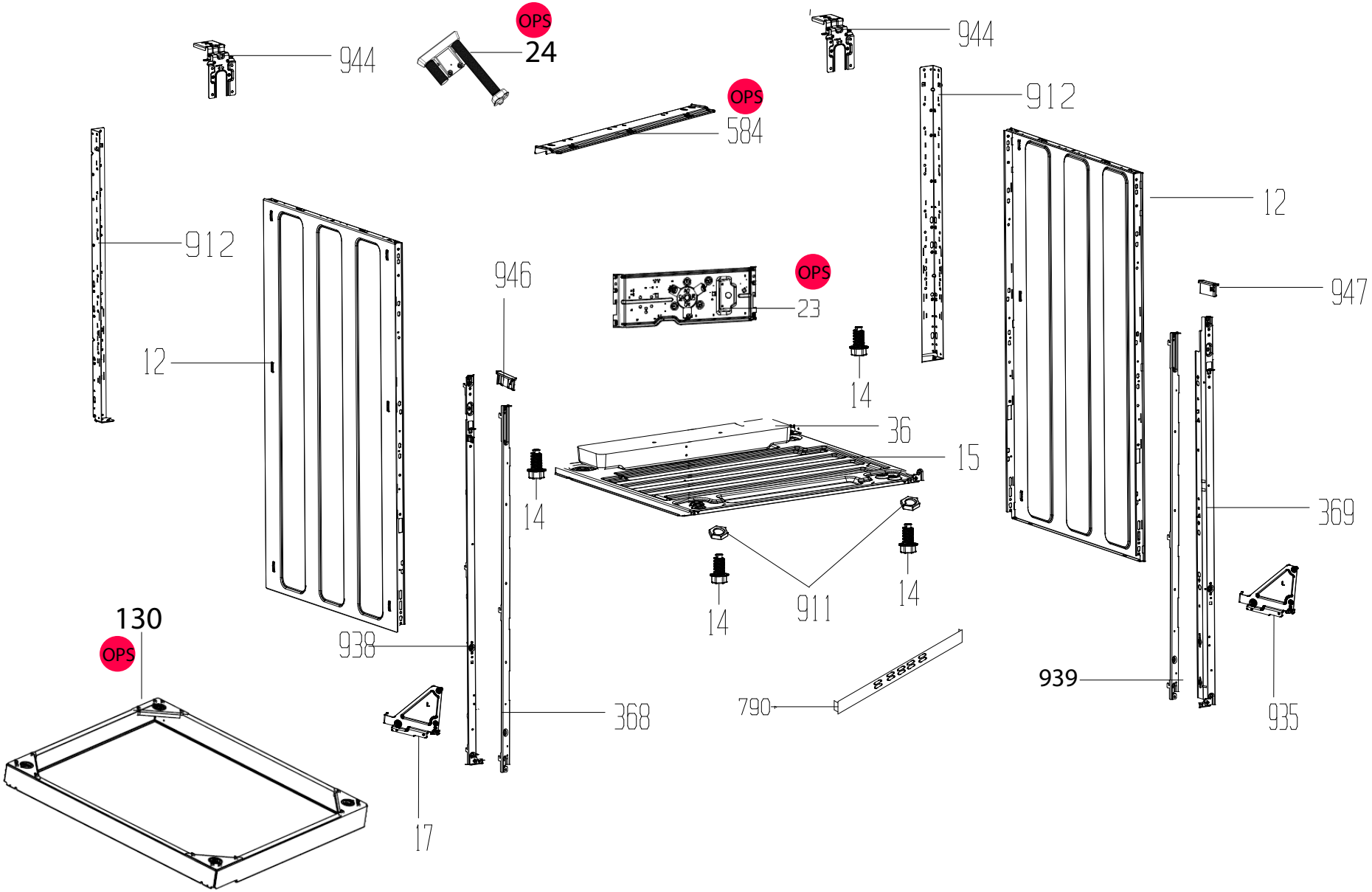
944
OPS
24
944
OPS
584
912
912
12
12
946
OPS
23
947
14
36
15
14
369
14
911
14
130
OPS
938
939
790
368
935
17

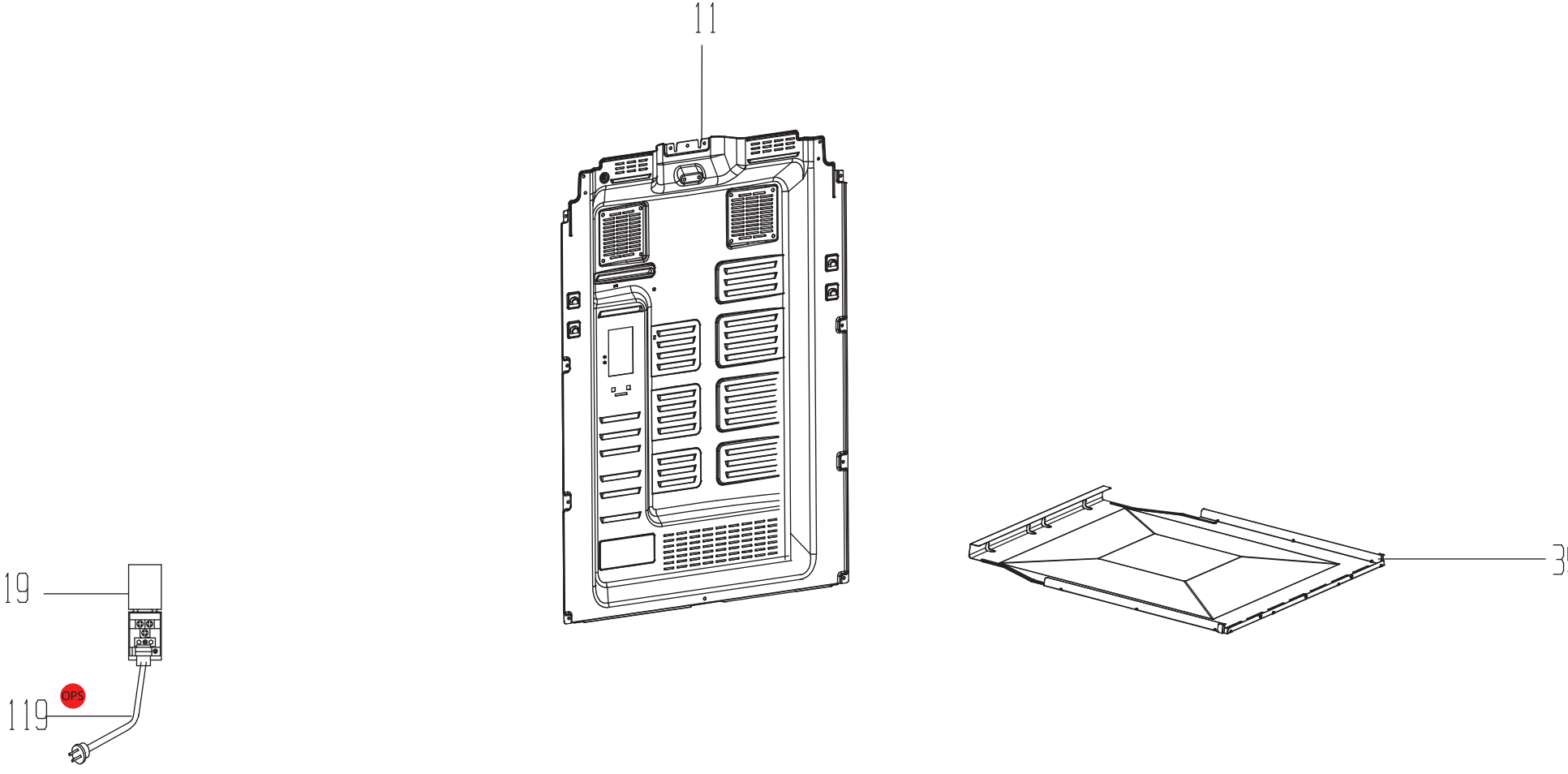
11
19
119
OPS
39

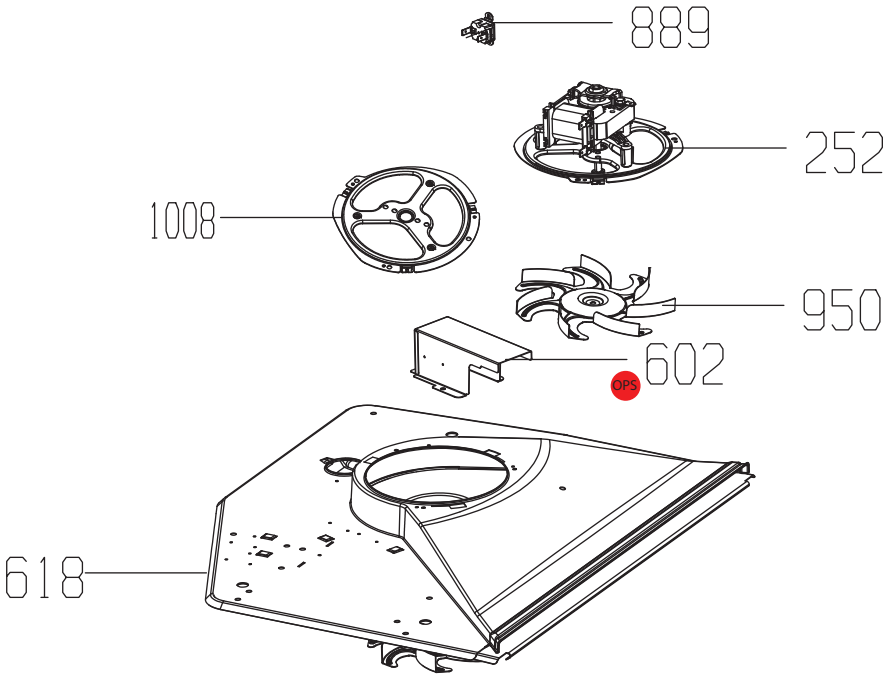
889
252
1008
950
602
OPS
618

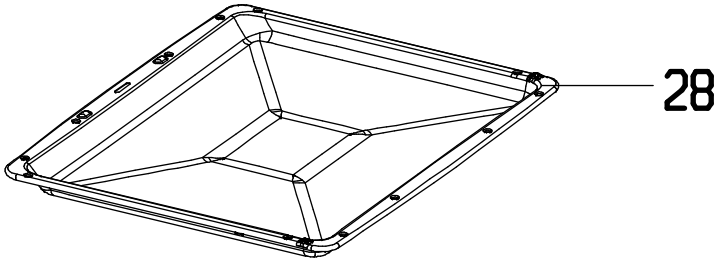
28

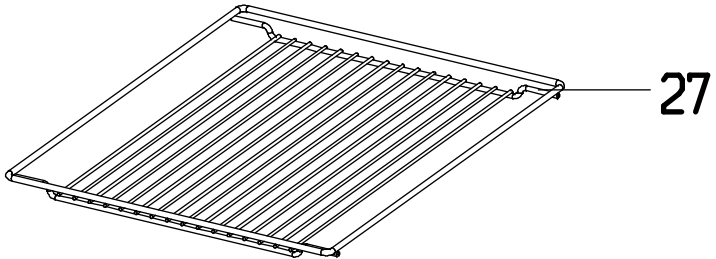
27